Technical data RK 18.20 H N cod. 20643

Descrizione

Pompa volumetrica alternativa a 3 pistoni per utilizzo su gruppi da lavaggio ed impianti industriali.
Corpo pompa e coperchi in lega di alluminio pressofuso.
Coperchio posteriore con scarico olio e livello olio. Tappo con astina per livello olio su corpo pompa.
Movimento dei pistoni realizzato tramite il sistema della biella - manovella.
Albero pompa in acciaio ad alta resistenza stampato.
Cuscinetti di banco sovradimensionati.
Bielle in bronzo.
Pistoni in ceramica integrale.
Testa pompa in ottone nichelato.
Sistema di tenuta a doppia guarnizione.
Tappi valvola sia in aspirazione che in mandata per una migliore manutenzione.

Dettagli	Valore
Categoria	Cleaning
Serie	228 - RK, RKA, RKV
Pompa	RK 18.20 H N
Versione	N
ARCode	20643
Portata (lt/min)	18
Portata (gpm)	4.75
Pressione (bar)	200
Pressione (psi)	2900
Potenza (hp)	10
Potenza (kw)	7.5
RPM (giri/min)	1450
Peso (kg)	9.5

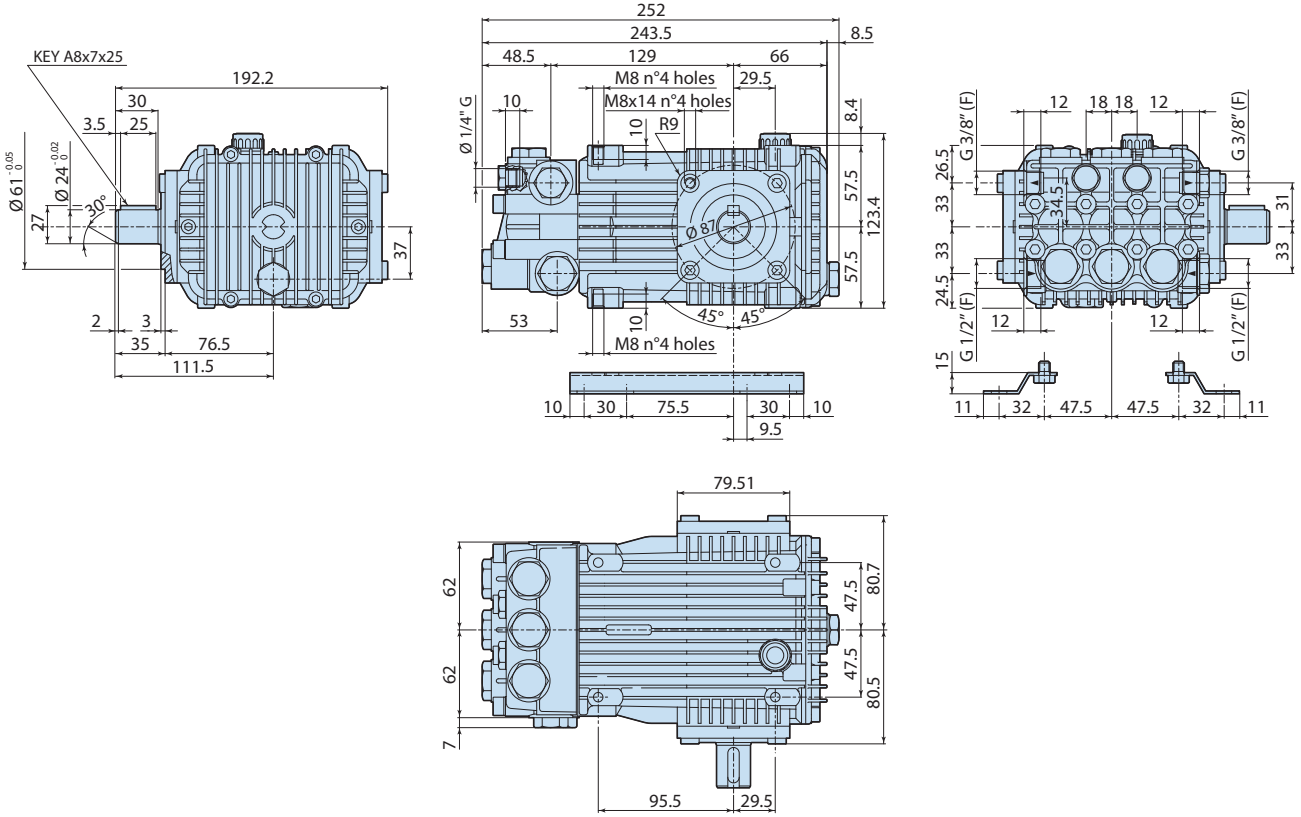
KEY A8x7x25
192.2
30
3.5
25
Ø 61 -0.05 0
Ø 24 -0.02 0
30°
27
37
2
3
35
76.5
111.5
252
243.5
8.5
48.5
129
66
M8 n°4 holes
29.5
M8x14 n°4 holes
10
R9
Ø 1/4" G
8.4
57.5
123.4
57.5
Ø 87
53
10
45°
45°
M8 n°4 holes
10
30
75.5
30
10
9.5
12
18
18
12
G 3/8" (F)
G 3/8" (F)
26.5
33
34.5
33
24.5
31
33
G 1/2" (F)
G 1/2" (F)
12
12
15
11
32
47.5
47.5
32
11
79.51
62
62
7
47.5
47.5
80.7
80.5
95.5
29.5

1388523