Technical data GYMATIC 3/A 'C' cod. 21828

Descrizione

Valvola di regolazione con ritorno automatico della pompa a 0 bar alla chiusura.
Per XM, RR, JK, RK, RW series

Dettagli	Valore
Categoria	Accessori
Serie	Regulating Valves - Valvole di regolazione
Versione	3/A C
ARCode	21828
Portata (lt/min)	35
Portata (gpm)	9,2
Pressione (bar)	Max 250
Pressione (psi)	Max 3600

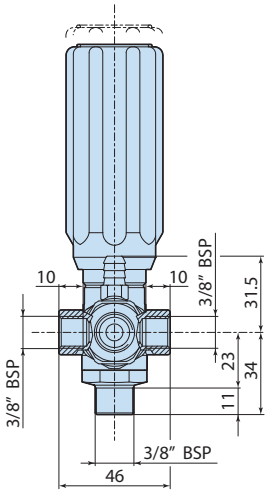
10
10
3/8″ BSP
31.5
23
34
11
3/8″ BSP
3/8″ BSP
46

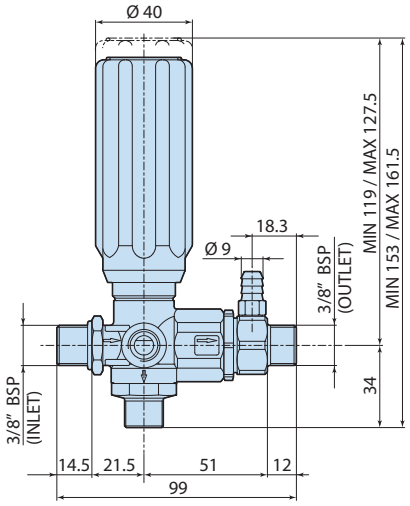
Ø 40
MIN 119 / MAX 127.5
MIN 153 / MAX 161.5
18.3
Ø 9
3/8″ BSP
(OUTLET)
34
3/8″ BSP
(INLET)
14.5
21.5
51
12
99

1568504