Technical data AR 903 AP C/SP cod. 702

Descrizione

Pompa a tre membrane semidrauliche, per impieghi nel settore agricolo professionale su macchine irroratrici per trattamenti in frutteto o vigneto con prodotti fitosanitari in regime di alta pressione.
Parti in contatto con i liquidi pompati in alluminio anodizzato ed in AISI 303/304. Membrane in NBR. Tenute in gomma NBR. Carter pressofuso con meccanica in bagno d'olio, serbatoio in materiale plastico trasparente per controllo visivo del livello. Fornita di smorzatore idro-pneumatico per maggiore regolarità di funzionamento e minori pulsazioni nel circuito di mandata. A richiesta sensore per controllo remoto. A richiesta kit per il montaggio remoto del serbatoio olio. Tappo di drenaggio olio. Pistoni con segmento per una maggiore efficienza del sistema a "cuscino d'olio" di protezione della membrana. Sistema di blocco della membrana di nuova concezione per evitare lacerazioni da contatto anche in condizioni di impiego gravoso.
Valvole con profilo a settore sferico che oppongono minor resistenza al passaggio del liquido e migliorano il rendimento volumetrico. Completa di valvola di sovrapressione con riarmo e protezione cardano. Viteria con trattamento di zincatura galvanica. Disponibili con flangiature per motori idraulici, pompe idrauliche, moltiplicatori di giri.

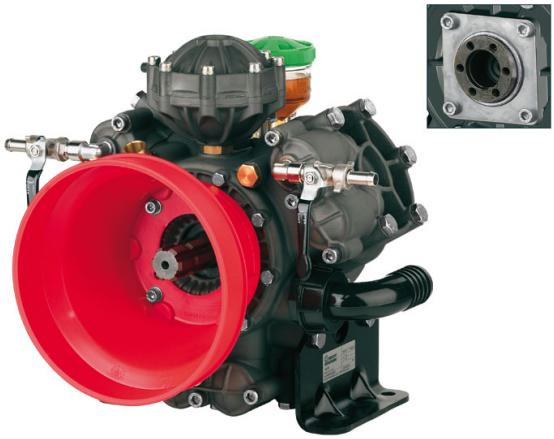

Dettagli	Valore
ARCode	702
Categoria	Alta Pressione Anodizzate
Tipo	AR 903
Versione	AP C/SP
N° Membrane	3
Portata (l/min)	91,9
Portata (gpm)	24.3
Pressione (bar)	50
Pressione (psi)	725
Potenza (HP)	9,1
Giri/min RPM	550
Peso (Kg)	30,8
Dimensioni (mm) L	378
Dimensioni (mm) H	386
Dimensioni (mm) W	427
Aspirazione (mm)	ø 40
Mandata (mm)	ø 3/4 " G(M)
Temperature Max °C	60

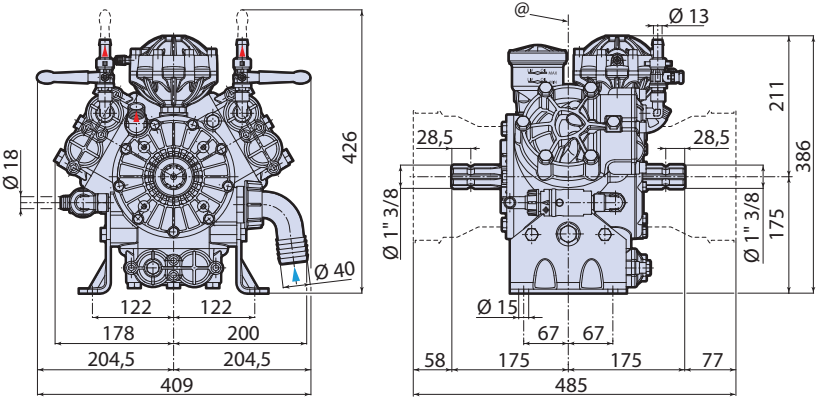

@ = Pump axis - Asse pompa

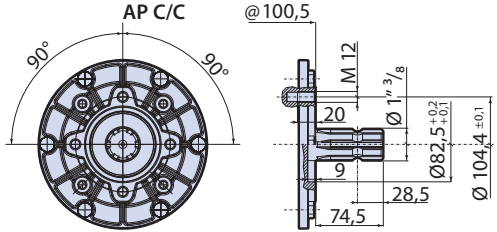

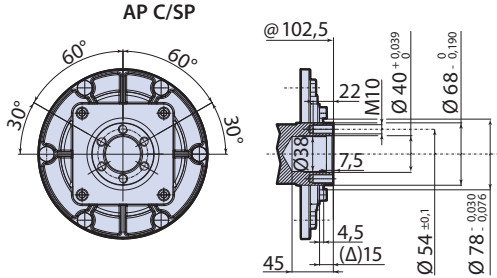

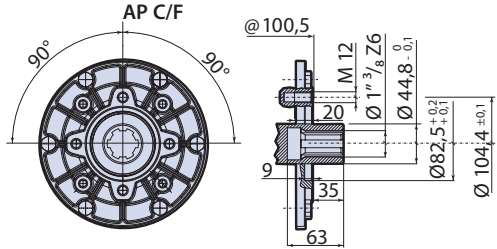

Δ *In C/SP pumps the value Δ 17 is reduced to 15 with the seal ring flange mounted on the pump body. N.B. Remove the seal ring flange code 1400140 before fitting the reduction gear to the pump.*